xylem

# Réservoirs d'expansion ASME

## série WTA réservoirs préchargés

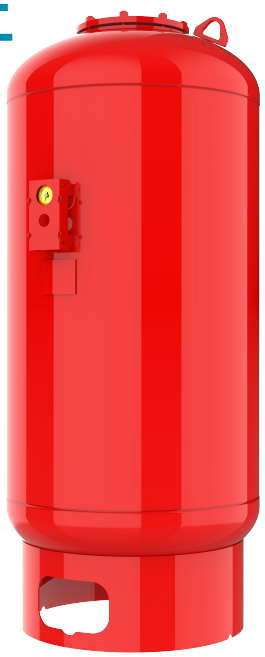

**Description**
Le vase d'expansion de la série WTA est un modèle ASME récipient préchargé. Les réservoirs WTA aideront à protéger la pompe et les pressostats contre les cycles courts. Le réservoir de puits fournit une quantité adéquate d'eau pressurisée entre les cycles de pompe pour satisfaire la demande requise. Il permettra un fonctionnement économique du système en minimisant les démarrages de la pompe, en prolongeant la durée de vie du moteur de la pompe et en économisant de l'énergie. Le réservoir WTA aidera également la pompe à répondre à la demande maximale.

- Applications commerciales
- Conçu et construit conformément à la section VIII de l'ASME, normes division 1
- Minimiser les temps de fonctionnement de la pompe, prolonger la durée de vie de la pompe
- Moniteur d'intégrité de vessie intégré sur tous les modèles
- Matériaux approuvés par la FDA
- Températures de fonctionnement maximales élevées
- Pression de service maximale 125 PSI
- Pressions de service plus élevées disponibles

**Conçu pour l'eau potable et systèmes de pompe de surpression**

Bell & Gossett
xylem

# Réservoirs d'eau de puits WTA (construction ASME)

**Réservoirs à membrane WTA-401 à WTA-405**
**Pression de service maximale :** 200 PSI (1 379 kPa)
**Température de fonctionnement maximale :** 240 °F (116 °C)
**Matériaux :** chemise en butyle, membrane en butyle, enveloppe en acier, carbone connexion du système en acier
**Précharge d'usine :** 30 PSI (207 kPa)

**Réservoirs à vessie WTA-447 à WTA-457**
**Pression de service maximale :** 125 PSI (862 kPa)
**Température de fonctionnement maximale :** 240oF (115oC)
**Matériaux :** vessie remplaçable en butyle, enveloppe en acier, Connexion du système de fer malléable
**Précharge d'usine :** 25 PSI (172 kPa)
Tous les réservoirs sont conçus et construits conformément à la section VIII division 1 de l'ASME.

## Dimensions

| Modèle | Réservoir et acceptation | | A Hauteur | B Diamètre | C (NPT) | D (NPT) | E | K | Expédier en poids | Inondation en poids |
|---|---|---|---|---|---|---|---|---|---|---|
| | Gallons (litres) | | Pouces (mm) | | | | | | lb (kg) | |
| WTA-401 | 17 (64) | 12 (45) | 25 (635) | 16 (406) | 1 (25) | S/O | 14 (356) | S/O | 64 (29) | 206 (93) |
| WTA-402 | 25 (95) | 17,5 (66) | 34 (864) | 16 (406) | 1 (25) | S/O | 14 (356) | S/O | 84 (38) | 292 (132) |
| WTA-403 | 34 (129) | 23,5 (89) | 45 (1 143) | 16 (406) | 1 (25) | S/O | 14 (356) | S/O | 97 (44) | 380 (172) |
| WTA-404 | 78 (295) | 53 (200) | 47 (1 194) | 24 (610) | 1 ½ (31) | S/O | 20 (508) | S/O | 259 (118) | 909 (412) |
| WTA-405 | 90 (340) | 60 (227) | 53 (1 346) | 24 (610) | 1 ½ (31) | S/O | 20 (508) | S/O | 283 (129) | 1 033 (469) |
| WTA-447 | 53 (200) | 53 (200) | 43 (1 092) | 24 (610) | 1 ½ (31) | ¾ (19) | 20 (508) | 5,25 (133) | 210 (95) | 480 (651) |
| WTA-448 | 80 (300) | 79 (300) | 55 (1 397) | 24 (610) | 1 ½ (31) | ¾ (19) | 20 (508) | 5,25 (133) | 225 (102) | 891 (404) |
| WTA-449 | 106 (400) | 106 (400) | 49 (1 245) | 30 (762) | 1 ½ (31) | ¾ (19) | 24 (610) | 5,25 (133) | 300 (136) | 1 183 (537) |
| WTA-450 | 132 (500) | 132 (500) | 57 (1 448) | 30 (762) | 2 (50) | ¾ (19) | 24 (610) | 5,25 (133) | 335 (152) | 1 435 (651) |
| WTA-451 | 158 (600) | 158 (600) | 65 (1 651) | 30 (762) | 2 (50) | ¾ (19) | 24 (610) | 5,25 (133) | 360 (164) | 1 676 (760) |
| WTA-452 | 211 (800) | 211 (800) | 76 (1 930) | 32 (813) | 2 (50) | ¾ (19) | 28 (711) | 5,25 (133) | 475 (216) | 2 233 (1 013) |
| WTA-453 | 264 (1 000) | 264 (1 000) | 87 (2 210) | 36 (914) | 3 (76) | S/O | 30 (762) | 9,13 (232) | 735 (334) | 2 934 (1 331) |
| WTA-454 | 317 (1 200) | 317 (1 200) | 98,5 (2 510) | 36 (914) | 3 (76) | S/O | 30 (762) | 9,13 (232) | 745 (339) | 3 386 (1 536) |
| WTA-455 | 370 (1 400) | 370 (1 400) | 110,5 (2 807) | 36 (914) | 3 (76) | S/O | 30 (762) | 8,88 (225) | 900 (409) | 3 982 (1 806) |
| WTA-456 | 422 (1 600) | 422 (1 600) | 84 (2 134) | 48 (1 219) | 3 (76) | S/O | 42 (1 067) | 9,13 (232) | 1 210 (550) | 4 725 (2 143) |
| WTA-457 | 528 (2 000) | 528 (2 000) | 96 (2 438) | 48 (1 219) | 3 (76) | S/O | 42 (1 067) | 9,13 (232) | 1 305 (593) | 5 703 (2 587) |

Les dimensions peuvent faire l'objet de modifications. Ne pas utiliser à des fins de construction.

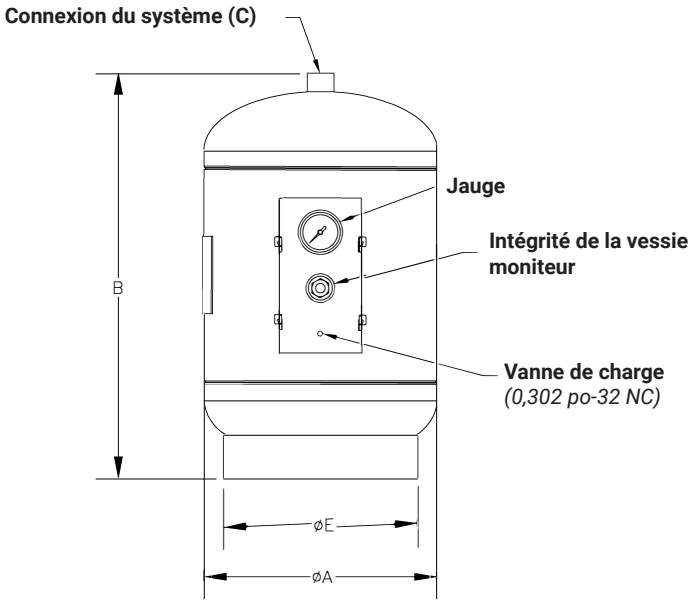


**WTA-401 à WTA-405**

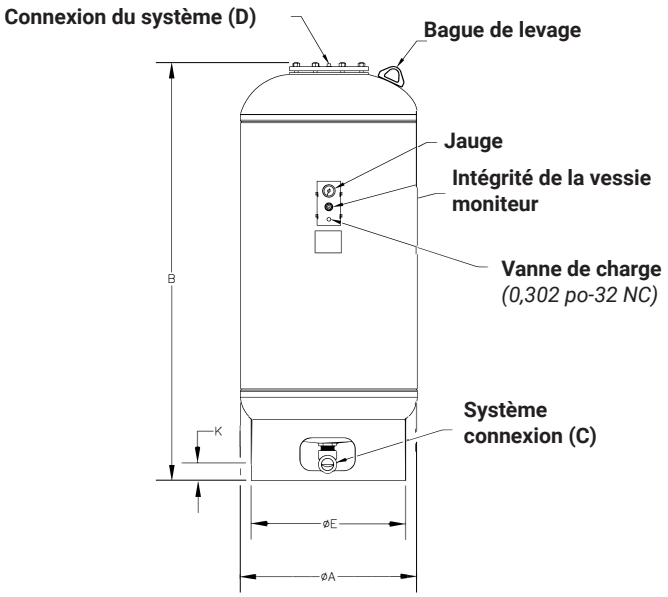


**WTA-447 à WTA-457**


Xylem Inc.
8200 N. Austin Avenue
Morton Grove, Illinois 60053

Téléphone : (847) 966-3700
Fax : (847) 965-8379
www.xylem.com/bellgossett



Sous réserve de modification sans préavis. Toutes les informations présentées ici sont considérées comme fiables et conformes aux pratiques d'ingénierie acceptées. Xylem n'offre aucune garantie quant à l'exhaustivité de ces informations. Les utilisateurs sont chargés d'évaluer l'adéquation d'un produit individuel à des applications spécifiques. Xylem n'assume aucune responsabilité pour tout dommage spécial, indirect ou consécutif découlant de la vente, de la revente ou de l'utilisation incorrecte de ses produits.

© 2025 Xylem et Bell & Gossett sont des marques commerciales de Xylem, Inc. ou de l'une de ses filiales. Toutes les autres marques sont la propriété de leurs propriétaires respectifs.



TB-A-348fr-CA D 4/2025


xylem
Let's Solve Water